ՑԱՆԿԱՊԱՏԻ ՀԱՏՎԱԾ

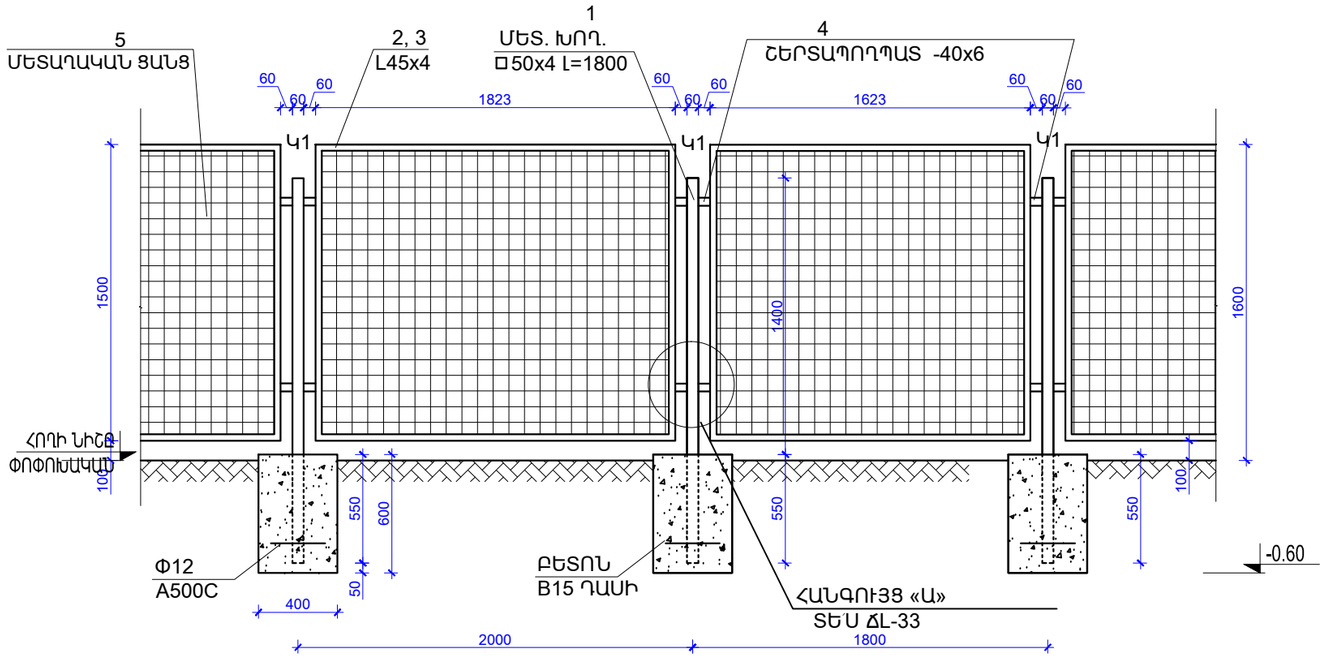

ԿՏՐՎԱԾՔ «1-1»

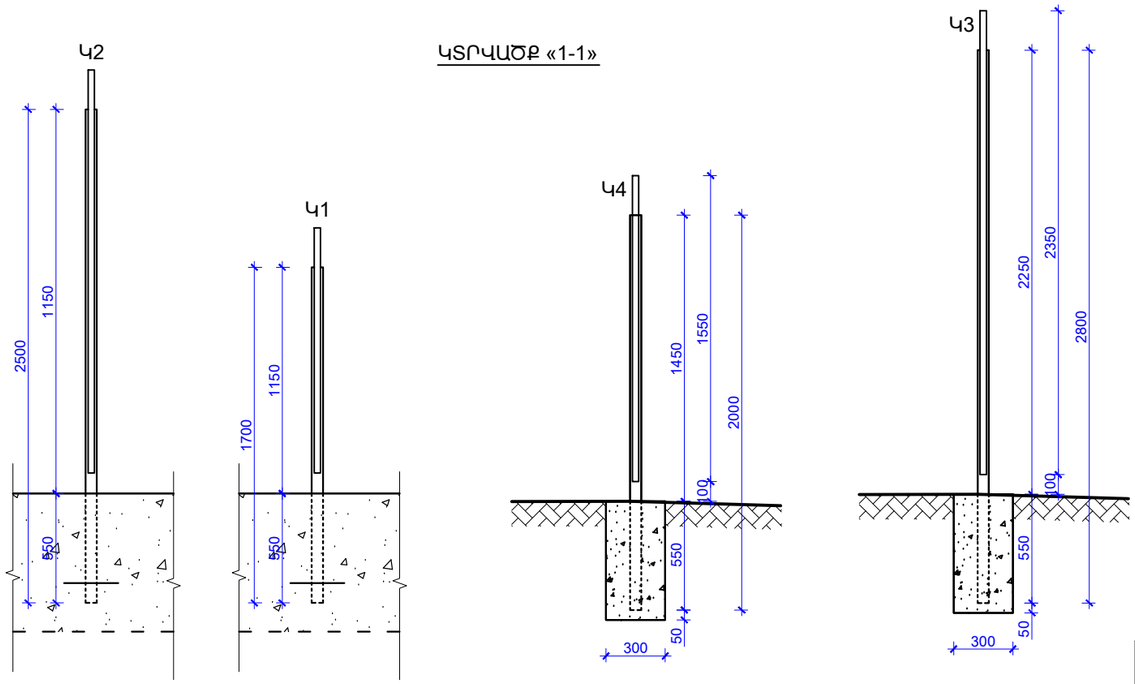

«Ա-Բ», «Բ-Գ», «Գ-Դ», «Զ-Ա» ՑԱՆԿԱՊԱՏԻ ՏԱՐՐԵՐԻ ՄԱՍՆԱԳԻՐ

Հ/Հ	ՊՐՈՖԻԼ	ԱՆՎԱՆՈՒՄԸ	ՉԱՓ. ՄԻԱՎ	ՔԱՆԱԿ	ՔԱՇԸ ԿԳ	
					ՄԻԱՎ	ԸՆԴԱՄԵՆԸ
1	□ 50x4 (Կ1)	Մետ. խողովակ L=1700	գմ	1.70	4.59	7.8
	□ 50x4 (Կ2)	Մետ. խողովակ L=2500	գմ	2.50	4.59	11.5
	□ 50x4 (Կ3)	Մետ. խողովակ L=2800	գմ	2.80	4.59	12.9
	□ 50x4 (Կ4)	Մետ. խողովակ L=2000	գմ	120.00	4.59	550.8
2	L 40x4	Մետ. անկյունակ L=1300	գմ	5.2	2.42	12.6
	L 40x4	Մետ. անկյունակ L=1623	գմ	123.3	2.42	298.5
	L 40x4	Մետ. անկյունակ L=1823	գմ	62.0	2.42	150.0
	L 40x4	Մետ. անկյունակ L=900	գմ	1.8	2.42	4.4
	L 40x4	Մետ. անկյունակ L=1200	գմ	14.4	2.42	34.8
	L 40x4	Մետ. անկյունակ L=1500	գմ	189.0	2.42	457.4
6	- 40x6	Շերտապողպատ L=0.06	գմ	15.1	1.88	28.4
7	ԴՐՈԲ ՑԱՆՑ 2.7մմ, 25x25	Մետաղական ցանց	մ²	155.7	3.57	555.7
	Φ12 A500C	Մետաղյա ձող	գմ	22.40	0.888	19.9
	6A1	Մետաղյա ձող	գմ	207.7	0.222	46.11
		Բետոն B15 դասի	մ³	5.52		
ԸՆԴԱՄԵՆԸ						1635.0

ԾՐԱԳՐԻ ԱՌԱՋԱԴՐԱՆՔ՝ TGQ-09			
ՆԱԽԱԳԾ.	Թ. ՀՄԱՅԱԿՅԱՆ		
ՆԳԾ	Գ. ՀՈՎՀԱՆՆԻՍՅԱՆ		
ՊԱՇՏՈՆ	ԱԶԳԱՆՈՒՆ	ՍՏՈՐԱԳՐ.	

ՎԱՐԴԱՋՈՐԻ ՄԱՆԿԱՊԱՐՏԵԶԻ ԿԱՌՈՒՑՄԱՆ ՀԱՄԱՐ ԱՆՀՐԱԺԵՇՏ ՆԱԽԱԳԾԱՅԻՆ ԱՇԽԱՏԱՆՔՆԵՐ

ՃԱՐՏԱՐԱՊԵՏԱԿԱՆ ԼՈՒԾՈՒՄՆԵՐ

ՑԱՆԿԱՊԱՏԻ ՏԱՐՐԵՐԻ ՍԽԵՄԱ

ՓՈՒԼ	ԹԵՐԹ	ԹԵՐԹԵՐ
ԱՆ	ՃL-33	34

ՊԱՇՏՊԵՐՄԱՆ ԷՎՐՈՍ ENGINEERING EVROS LLC